Nezávislé kúrenie

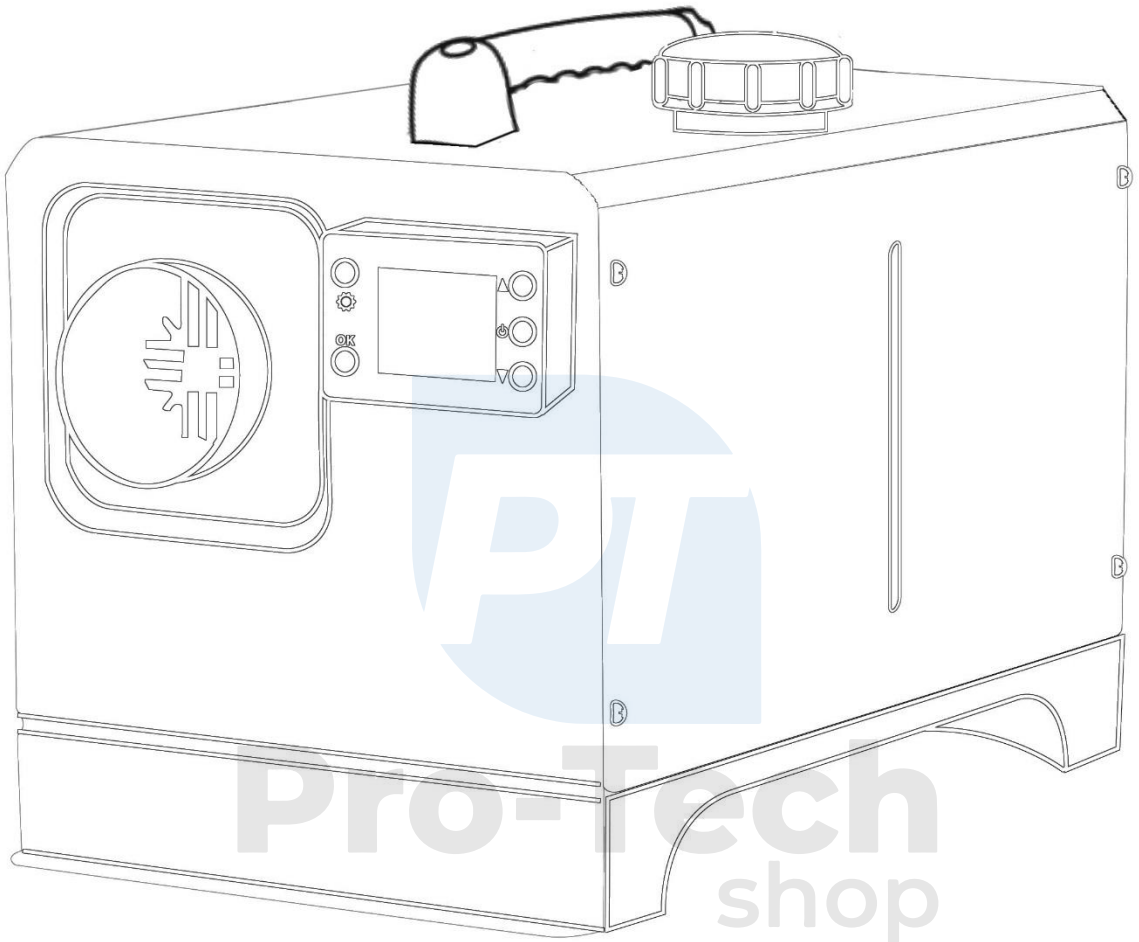

Pro-Tech shop

Návod na použitie

Ovládací panel je znázornený na nasledujúcom obrázku

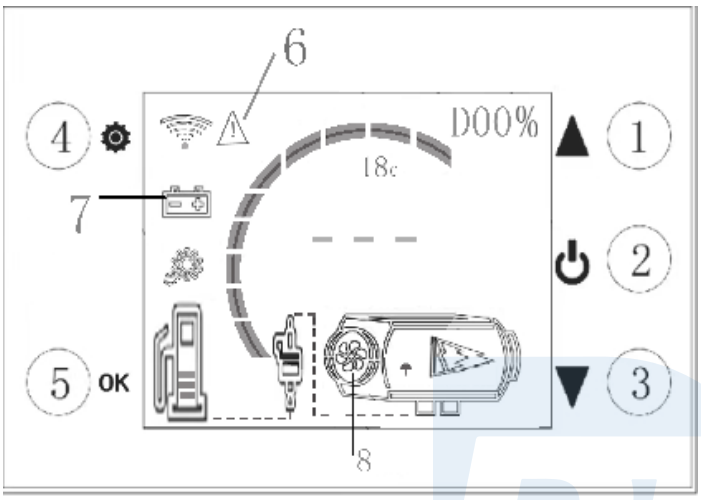

1. Tlačidlo na radenie vyššieho stupňa;
2. Tlačidlo zapnutia/vypnutia;
3. Tlačidlo na radenie nižšieho stupňa;
4. Tlačidlo Set;
5. Tlačidlo potvrdenia;
6. Symboly porúch;
7. Symbol poruchy napätia;
8. Symbol pracovného stavu.

Operácia používania

1、Prevádzka zapnutia/vypnutia

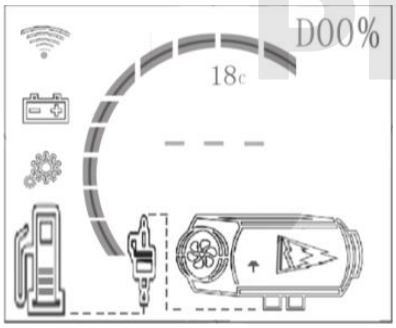

Stav vypnutia

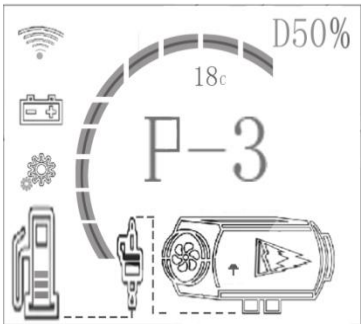

Stav zapnutia (režim nastavenia stupňa ohrevu)



Stav zapnutia (automatický režim teploty)

1) Zapnutie

V stave vypnutia stlačte a tri sekundy podržte tlačidlo „On/Off“ alebo stlačte tlačidlo „ON“ na diaľkovom ovládači, aby ste zapli zariadenie. Po zapnutí bude pracovať na strednom stupni a zobrazí „Stav zapnutia“, ako je znázornené na obrázku vyššie.

2) Vypnutie

V zapnutom stave podržte tlačidlo zapnutia/vypnutia „⏻ “ na tri sekundy, alebo stlačte tlačidlo „OFF“ na diaľkovom ovládači, pričom sa zobrazí ikona „- - -“. Zobrazte „stav vypnutia“, ako je znázornené na obrázku vyššie. V tomto čase je teleso stroja ofukované chladom, prosím, nevypínajte nasilu napájanie "Priame prerušenie napájania poškodí príslušenstvo v dôsledku vysokej teploty tela stroja z ktorého nemôže odvádzať teplo!" Pred vypnutím počkajte, kým ventilátor stroja prestane pracovať!

3) K dispozícii je celkom 5 manuálnych režimov (1-5), pričom 5 predstavuje maximálny výkon. Ako je znázornené na vyššie uvedenom obrázku „Stav zapnutia“, pomocou klávesy “ ▲” /“ ▼” alebo stlačením “ ▲” /“ ▼” na diaľkovom ovládači zvýšite, alebo zníženie stupeň ohrevu. Schematický diagram hostiteľa zobrazuje aktuálny stupeň. Krátkym stlačením „⏻ “ vyhľadajte napätie → rýchlo Stlačte tlačidlo „☼ “, červená pozícia na obrázku zobrazuje teplotu v miestnosti, alebo teplotu v aute .

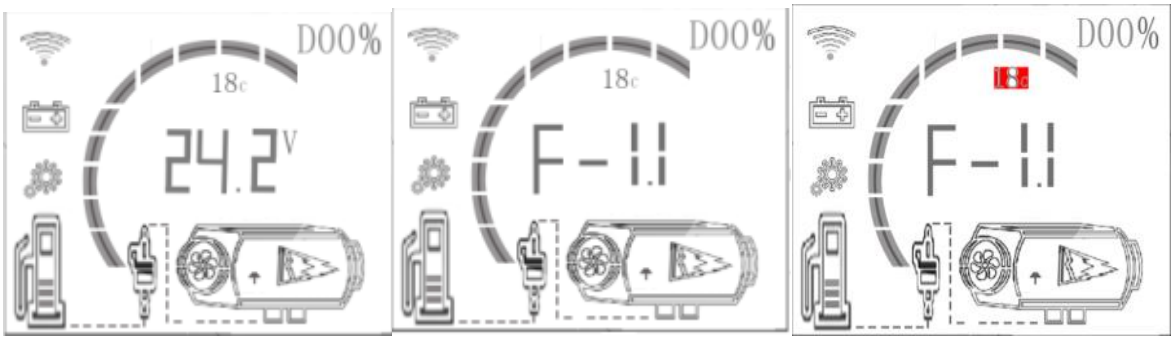

Napätie v chode teplota v aute

4) Prevádzka v automatickom režime

Vyššie uvedený obrázok ukazuje nastavenie 22 ℃. Na zvýšenie alebo zníženie hodnoty teploty použite tlačidlá “▲” alebo “▼”, rozsah nastavte na 12-36 ℃, dlhým stlačením tlačidla “ ☼ ” prepínate medzi manuálnym/automatickým režimom.

2、 Manuálny režim

Pri prvom zapnutí nepretržite stlačte tlačidlo „OK“ päťkrát, aby ste vstúpili do funkcie automatického čerpania paliva. Zapne sa odpočítavanie 60 sekúnd a každé stlačenie tlačidla „▲“ ho zvýši o 60 sekúnd. Pre ukončenie stlačte krátko tlačidlo „OK“. Prosím, používajte opatrne!

Diaľkové ovládanie

1) Keď je zaraidenie zapnuté, podržte stlačené tlačidlo „▲ / ▼“ a nepúšťajte ho. Keď obrazovka sčernie a tlačidlo pustíte, na obrazovke sa zobrazí 01, potom postupne stlačte na diaľkovom ovládači, OFF--ON-----＋, na obrazovke sa zobrazí 05, čo znamená úspešnú zhodu.

2) Pokyny na používanie diaľkového ovládača

off: vypnutie

on: zapnutie

+: radenie nahor

-: radenie nadol

Alarm poruchy

Ako je znázornené na obrázku nižšie, príslušný symbol poruchy bliká a ikona zodpovedajúceho chybného komponentu bliká. Zobrazené údaje sú kódy poruchy a jeho význam nájdete v tabuľke porúch.

Symboly pre zapaľovacie sviečky, olejové čerpadlá, ventilátory, snímače, napájacie zdroje atď.

Blikanie znamená, že príslušné zariadenie nefunguje správne.

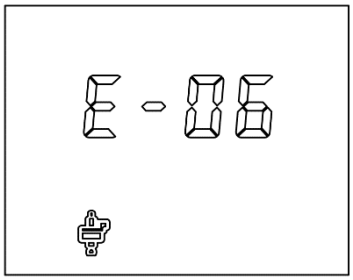

Tabuľka porúch

Kód poruchy	Príčina poruchy	Spôsob manipulácie
E-01	Spustenie zlyhalo	Skontrolujte, či zapaľovacia sviečka nestarne, alebo či je výkon nedostatočný, či je vypálená prchavá sieťka, či sa v spaľovacej komore hromadí uhlík, či je kvalita nafty dobrá alebo zlá, či nekvalitný olej ovplyvňuje zapaľovanie, či olejové potrubie nie je hladké, či olejové čerpadlo nie je dostatočné, ak senzor starne a ak je slabý kontakt medzi senzorom a jadrom atď.
E-02	Vypnutie plameňa	Porucha zastavenia v podstate nesúvisí so základnou doskou prepínača. Olejový okruh stroja nie je hladký, olejové čerpadlo nie je dostatočné, v spaľovacej komore sú usadeniny uhlíka, snímač starne, kontakt medzi snímačom a telom jadra je slabý, otáčky motora sú príliš pomalé a sacie a výfukové otvory sú zablokované.
E-03	Abnormálne napätie	Po spustení sa na displeji zobrazí napätie 24V alebo 12V, aby ste mohli sledovať, či rýchlo klesá, alebo stúpa. Ak je hlásená chyba E01, vymeňte napájací zdroj, alebo pripojené vodiče sú príliš tenké alebo príliš dlhé.
E-04	Senzor	Skontrolujte, či nie je prerušený vodič, alebo pomocou multimetra zmerajte, či nedošlo ku skratu. Alebo ho vymeňte.
E-05	Senzor prívodu vzduchu	Vymeňte základnú dosku.
E-06	Abnormalita olejového čerpadla	Porucha olejového čerpadla, základnej dosky, zväzku káblov olejového čerpadla, olejového čerpadla z ktorých jedno má zlý kontakt, alebo je odpojené,

Pro-Tech shop

		vymeňte jedno po druhom, aby ste odstránili problém.
E-07	Abnormalita ventilátora	Základná doska nie je upevnená, veterná turbína je príliš ďaleko od základnej dosky, magnet na veternej turbíne je stratený a vzdialenosť medzi magnetmi veternej turbíny nezodpovedá norme. Veterná turbína sa musí vymeniť.
E-08	Abnormálna zástrčka zapaľovania	Pri riešení problémov vymeňte zástrčku zapaľovania, alebo základnú dosku.
E-09	Prehriatie plášťa	Priestor na inštaláciu je príliš malý, olejové čerpadlo má príliš veľký objem oleja a vstup a výstup sú zakryté.
E-10	Abnormálny teplotný senzor pece	Skontrolujte, či nie je v poruche snímača puzdra prerušený vodič, alebo pomocou multimetra zmerajte, či nedošlo ku skratu. Alebo ho vymeňte.
E-11		Spojovací vodič medzi spínačom a základnou doskou je poškodený a spínač, zväzok káblov a základná doska by sa mali pri odstraňovaní problémov vymeniť jeden po druhom.

Pro-Tech shop

Návod na použitie:

1. Je zakázané používať v prostredí s vysokou vlhkosťou, vodivým prachom, horľavými a výbušnými plynmi, prachom, korozívnymi materiálmi, silným svetlom a silnými magnetickými, vysokonapäťovými a silnoprúdovými zariadeniami v blízkosti.

2. Rozsah napájacieho napätia: DC24V použiteľný regulátor (18-32) V; DC12V regulátor je vhodný pre (9-18) V; regulátory s rôznym napätím, nie sú zameniteľné a je zakázané prekročiť použiteľný rozsah napätia.

3. Regulátor s výkonom 5 kW sa musí používať na stroji s výkonom 5 kW; Regulátor s výkonom 2 kW sa musí používať na stroji s výkonom 2 kW.

4. Regulátor, alebo externé komponenty sú poškodené a musia byť vymenené za prototypové komponenty odborným personálom.

5. Neotvárajte plášť regulátora bez povolenia.

6. Zariadenie sa musí inštalovať správne a musí sa používať za bezpečných podmienok.

7. Naša spoločnosť nezodpovedá za žiadne straty, alebo škody spôsobené nesprávnym zapojením a používaním, skratom, alebo poškodením externých komponentov, alebo obvodov v regulátore.

8. V prípade vysokej teploty v ohrievači a nemožnosti prevádzky ventilátora je potrebné rýchlo ochladiť zaraidenie na primeranú teplotu. Vháňajte studený vzduch do nasávacieho otvoru spaľovania, aby ste ochladili a udržali teplotu telesa pod 100 ℃. Zabráňte poškodeniu komponentov vysokou teplotou, alebo požiarom.

Pro-Tech shop